V200 - V600 - V1000

F

Le régulateur de vide permet la régulation précise d'une dépression à partir d'une canalisation de vide de l'hôpital.

La dépression est réglable :
- de 0 à - 200 mbars avec **V200**
- de 0 à - 600 mbars avec **V600**
- de 0 à - 600 mbars avec **V1000**

1. Montage et utilisation des régulateurs

Montage :

Brancher l'appareil (**V200**, **V600** ou **V1000**) sur la prise de vide, pour cela (cf I) :
- 1 - Poussez à fond (cran dans cran)
- 2 - Tournez vers la droite jusqu'à la butée
- 3 - Tirez la molette verrouillable A
- 4 - Positionnez l'appareil verticalement
- 5 - Relâchez la molette A. Tester le verrouillage en tirant sans excès.

Vérifier qu'il n'y a pas de fuite au niveau de la connexion. Relier la sortie du régulateur à l'appareil d'utilisation.

Remarque :

Si vous possédez la version sans raccord d'entrée, vous ne pouvez utiliser que des raccords normalisés suivant la réglementation en vigueur dans le pays d'utilisation et suivre scrupuleusement les instructions suivantes :

Pour monter ce raccord d'entrée, vérifier la présence du filtre dans le corps. Placer ensuite le joint nylon dans l'entrée du corps et mettre quelques gouttes de **LOCTITE OLEOETANCHE 542** sur le filetage de l'insert du corps (4). Visser le raccord correspondant au vide sur le corps (couple de serrage : **20 N.m**). Effectuer un test d'étanchéité.

Utilisation

Marche : Pousser le bouton vert latéral (1) (de la gauche vers la droite).

Arrêt : Pousser le bouton gris latéral (2) (de la droite vers la gauche). Le circuit patient est mis à la pression atmosphérique.

Le bouton central permet de régler la valeur de dépression qui s'affiche sur le vacuomètre (l'aiguille tourne dans le même sens que le bouton). Il débraye à la valeur de la dépression maximale.

Précaution : S'assurer à chaque utilisation que la dépression est parfaitement stable après réglage (à débit nul). L'appareil doit être obligatoirement mis à l'arrêt s'il est non utilisé. Ne pas utiliser les dispositifs **V200**, **V600** ou **V1000** pour éliminer les gaz anesthésiques.

2. Nettoyage / Désinfection

Nettoyage à l'eau savonneuse et rinçage à l'eau claire. Ne pas utiliser d'abrasifs.

Désinfection avec une solution à base d'alcool (spray ou lingettes).

3. Entretien / Maintenance

Entretien par l'utilisateur :
- Changement du filtre mousse dès qu'il est souillé. L'élimination des consommables doit se faire en respectant les filières appropriées de l'hôpital.
- Changement du filtre bactériologique tous les 2 à 4 jours (selon l'utilisation) et systématiquement entre chaque patient. Ce filtre se situe juste au dessus du filtre mousse. Son changement est aisé (Ôter la grille plastique, puis remplacer le filtre par un nouveau et remettre en place la grille par simple pression).
- Stérilisation du bocal seul en phase vapeur à 134 °C après chaque utilisation.

Entretien par le technicien (une fois par an) :
- Lubrification du distributeur Marche/Arrêt à l'huile VOLTALEF.
- Changement des 3 bagues d'étanchéité du distributeur Marche/Arrêt et du joint de bocal.

Maintenance (voir manuel de maintenance correspondant au produit)

Ce travail doit être effectué exclusivement par nos services ou nos réparateurs agréés.

La périodicité de cette vérification est essentiellement fonction de l'utilisation de l'appareil (intensive, normale, occasionnelle). Elle doit être étudiée par le responsable de la vente en accord avec l'utilisateur. **En aucun cas, elle ne dépassera 5 ans.**

En cas d'incident de fonctionnement ou de détérioration accidentelle, renvoyer l'appareil pour révision.

N'utiliser que des pièces d'origine fournies par **Taema**.

Pièces de rechange :

Vacuomètre pour **V200** / Vacuomètre pour **V600**
Vacuomètre pour **V1000** / Bocal
Filtre mousse (x 30) / Lot de 100 filtres bactériologiques

4. Normes et Réglementation

Appareils d'aspiration médicale : NF EN ISO 10 079-3
Raccords normalisés : NFS 90 116 ou autres normes nationales.
Tuyaux basse pression : PrEN 739.
Directive européenne 93/42/CEE relative aux médicaux.

5. Symboles

◯ : réglage de la dépression.

⚠ : Consulter les documents d'accompagnement.

⊘ : Ne graisser aucune partie de l'appareil.

CE 0120 : Conformité à la directive européenne 93/42/CEE relative aux dispositifs médicaux (organisme notifié n° 0120).

6. Caractéristiques

	V200	V600	V1000
Dépression d'entrée maxi (mbar)	600	800	1000
Echelle de dépression (vacuomètre)	0 / - 200 mb	0 / - 600 mb	0 / - 1000 mb
Précision (en % de la pleine échelle du vacuomètre)	1,6	1,6	1,6
Débit maxi (L/min)	70	70	70
Dimensions (mm)	255 x 80 x 110	255 x 80 x 110	255 x 80 x 110
Masse (g)	570	500	500
Températures de stockage (°C)	- 20 à + 45	- 20 à + 45	- 20 à + 45
Températures de fonctionnement (°C)	- 20 à + 40	- 20 à + 40	- 20 à + 40

V200 - V600 - V1000

E

El regulador de vacío permite ajustar con precisión una depresión a partir de una canalización de vacío del hospital.

La depresión puede ajustarse:
- de 0 a -200 mbar con **V200**.
- de 0 a -600 mbar con **V600**.
- de 0 a -1000 mbar con **V1000**.

1 - Montaje y utilización de los reguladores

Montaje:

Acoplar el aparato (**V200**, **V600** ó **V1000**) a la toma de vacío siguiendo los pasos siguientes (ver I):
- 1 - Empuje a fondo (haciendo coincidir las muescas).
- 2 - Gírelo a la derecha, hasta el tope de retención.
- 3 - Tire de la moleta de bloqueado A.
- 4 - Ponga el aparato en posición vertical.
- 5 - Suelte la moleta A. Tire suavemente para comprobar el bloqueado.

Compruebe que la conexión no tiene escapes. Conecte la salida del regulador al aparato que corresponda.

Observación

Si la versión de su aparato no tiene racor de entrada, sólo podrá utilizar racores normalizados conforme a la reglamentación vigente del país. Siga con atención las instrucciones siguientes:

Para montar un racor de entrada, compruebe que el cuerpo tiene un filtro. A continuación, coloque la junta de nilón en la entrada del cuerpo del aparato y ponga unas gotas de **LOCTITE OLEOETANCHE 542** en la rosca del inserto del cuerpo (4). Enrosque en el cuerpo el racor que corresponda al vacío (par de apriete: **20 N.m**). Haga una prueba de estanqueidad.

Uso

Marcha: Pulse el botón verde lateral (1) de izquierda a derecha.

Parada: Pulse el botón gris lateral (2) de derecha a izquierda. El circuito de paciente alcanza la presión atmosférica.

El botón central permite ajustar el valor de depresión que aparece en el vacuómetro (la aguja gira en el mismo sentido que el botón). Queda libre cuando se llega a la depresión máxima.

Precauciones: Cada vez que lo utilice, compruebe que después del ajuste la depresión es totalmente estable (con flujo nulo). Es imperativo parar el aparato cuando no se utilice. No utilice los dispositivos **V200**, **V600** ó **V1000** para eliminar los gases anestésicos.

2 - Limpieza / Desinfección

Limpie con agua jabonosa y aclare con agua limpia. No utilice productos abrasivos.

Desinfección con una solución a base de alcohol (spray o toallitas)

3 - Conservación / Mantenimiento

Por parte del usuario;
- Cambiar el filtro de espuma en cuanto esté sucio. Los materiales consumibles se eliminarán conforme al procedimiento habitual del establecimiento.
- Cambiar el filtro bacteriológico cada 2 a 4 días (según la frecuencia de utilización) y, en cualquier caso, cuando se cambie de paciente. Este filtro se encuentra encima del filtro de espuma. Se cambia con mucha facilidad (quite la rejilla de plástico y sustituya el filtro por otro nuevo. Vuelva a colocar la rejilla).
- Sólo se esteriliza el bocal en fase de vapor, a 134°C, después de cada utilización.

Por parte del técnico (una vez al año):
- Lubricado del distribuidor Marcha/Parada con aceite VOLTALEF.
- Cambio de los 3 anillos de estanqueidad del distribuidor Marcha/Parada y de la junta del bocal.

Mantenimiento (consulte el manual de mantenimiento del producto)

Esta tarea la realizan exclusivamente nuestros servicios o nuestros reparadores habilitados.

La frecuencia de esta tarea depende esencialmente de la utilización del aparato (intensa, normal, ocasional). Se definirá entre el responsable de ventas y el usuario. **En ningún caso será superior a 5 años.**

Si se produce un incidente de funcionamiento o se deteriora accidentalmente, hay que devolver el aparato para revisarlo.

Utilice exclusivamente los recambios suministrados por **Taema**.

Recambios:

Vacuómetro para **V200** / Vacuómetro para **V600**
Vacuómetro para **V1000** / Bocal
Filtro de espuma (30 U) / Lote de 100 filtros bacteriológicos.

4 - Normas y reglamentación

Aparatos de aspiración sanitaria: NF EN ISO 10.079-3.
Racores normalizados: NFS 90 118 u otras normas locales.
Mangueras de baja presión: PrEN 739.
Directriz europea 93/42/CEE sobre dispositivos sanitarios.

5 - Símbolos

◯ : Ajuste de la depresión.

⚠ : Consultar los documentos adjuntos.

⊘ : No engrasar ninguna parte del aparato.

CE 0120 : Conforme a la directriz 93/42/CEE sobre dispositivos sanitarios (organismo notificado n° 0120).

6 - Características

	V200	V600	V1000
Depresión de entrada máxima (mbar)	600	800	1000
Escala de depresión (vacuómetro)	0 / - 200 mb	0 / - 600 mb	0 / - 1000 mb
Precisión (en % de la escala total del vacuómetro)	1,6	1,6	1,6
Flujo máximo (l/min)	70	70	70
Dimensiones (mm)	255 x 80 x 110	255 x 80 x 110	255 x 80 x 110
Peso (g)	570	500	500
Temperaturas de almacenamiento (°C)	- 20 a + 45	- 20 a + 45	- 20 a + 45
Temperaturas de funcionamiento (°C)	- 20 a + 40	- 20 a + 40	- 20 a + 40

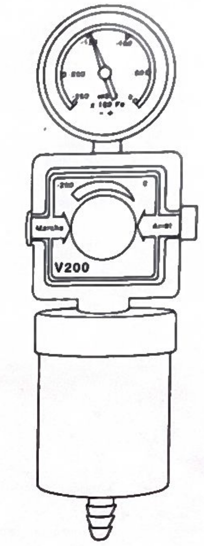

Taema
AIR LIQUIDE
Santé

Taema est une activité d'AIR LIQUIDE *santé*

Taema S.A.
Parc de Haute Technologie
6 rue Georges Besse - CE 80
F - 92182 Antony CEDEX - FRANCE
Tel : 33 (0)1 40 96 66 00
Fax : 33 (0)1 40 96 67 00

V200 - V600 - V1000

P

O regulador de vácuo permite a regulação precisa de uma depressão a partir de uma canalização de vácuo do hospital.

A depressão é ajustável :
- de 0 a -200 mbars com **V200**
- de 0 a -600 mbars com **V600**
- de 0 a -1000 mbars com **V1000**

1. Montagem e utilização dos reguladores

Montagem :

Ligar o aparelho (**V200**, **V600** ou **V1000**) na tomada de vácuo da maneira seguinte (cf I) :
- 1 - Empurrar completamente (entalhe com entalhe)
- 2 - Girar para o lado direito até atingir o topo
- 3 - Puxar a serrilha bloqueável A
- 4 - Posicionar verticalmente o aparelho
- 5 - Soltar a serrilha A. Provar o bloqueio puxando sem excesso

Verificar que não há fuga ao nível da conexão. Ligar a saída do regulador com o aparelho de utilização.

Observação :

Com a versão sem junção de entrada, só se podem utilizar junções normalizadas segundo a regulamentação vigente no país de utilização e tem de se seguir escrupulosamente as instruções seguintes :

Para montar a dita junção de entrada, verificar a presença do filtro dentro do corpo. A seguir colocar a junta nylon na entrada do corpo e pôr umas gotas de "**LOCTITE OLEOETANCHE 542**" na abertura de roscas do encaixe do corpo (4). Aparafusar a junção que corresponde ao vácuo sobre o corpo (binário de aperto : **20 N.m.**) Efectuar um teste de estanquidade.

Utilização :

Ligar : Carregar no botão verde lateral (1) (do lado esquerdo para o lado direito).

Desligar : Carregar no botão cinzento lateral (2) (do lado direito para o lado esquerdo). O circuito de paciente está sob pressão atmosférica.

O botão central permite regular o valor de depressão que aparece visualizado no vacuómetro (o ponteiro e o botão giram no mesmo sentido). Desengata no valor de depressão máxima.

Precaução : Sempre que se utilizar, assegurar-se da perfeita estabilidade da depressão após regulação (com caudal nulo). Se não utilizado, o aparelho tem de ser obrigatoriamente desligado. Não utilizar os dispositivos **V200**, **V600** ou **V1000** para eliminar os gases anestésicos.

2. Limpeza / Desinfecção

Limpar com água ensaboada e enxaguar com água limpa. Não utilizar abrasivos.

Desinfecção com uma solução a base de álcool ("spray" ou panos)

3. Conservação / Manutenção

Conservação efectuada pelo utilizador :
- Mudança do filtro de espuma logo que esteja sujo. Ao efectuar a eliminação dos consumíveis, respeitar as filiares apropriadas do hospital.
- Mudança do filtro bacteriológico em cada 2 ou 4 dias (segundo a utilização) e sistematicamente entre dois pacientes. Este filtro está colocado mesmo por cima do filtro de espuma. É fácil mudá-lo (tirar a rede de plástico, a seguir substituir o filtro colocando um novo, e voltar a colocar a rede efectuando uma simples pressão).
- Esterilização do frasco unicamente em fase vapor a 134 °C após cada utilização.

Manutenção pelo técnico (uma vez por ano) :
- Lubrificação do distribuidor Ligar/Desligar com óleo VOLTALEF.
- Substituição dos 3 anéis de estanquidade do distribuidor Ligar/Desligar e da junta do frasco.

Manutenção (ver manual de manutenção que corresponda ao produto).

Este trabalho tem de ser exclusivamente efectuado pelos nossos serviços ou técnicos reparadores aprovados.

A periodicidade de tal verificação depende essencialmente da utilização do aparelho (intensiva, normal, ocasional). Tem de ser estudada pelo responsável da venda de acordo com o utilizador. **Nunca deverá ultrapassar 5 anos.**

No caso de incidente de funcionamento ou deterioração acidental, reenviar o aparelho para controlo.

Utilizar unicamente sobresselentes originais fornecidos por **Taema**.

Sobresselentes :

Vacuómetro para **V200** / Vacuómetro para **V600**
Vacuómetro para **V1000** / Frasco
Filtro de espuma (x 30) / Lote de 100 filtros bacteriológicos.

4. Normas e Regulamentação

Aparelho de aspiração medical : NF EN ISO 10 079-3
Junções normalizadas : NFS 90116 ou outras normas nacionais.
Tubos de baixa pressão : PrEN 739
Directiva europeia 93/42/CEE sobre os produtos medicais.

5. Símbolos

◯ : regulação da depressão.

⚠ : consultar os documentos que vão juntos.

⊘ : não lubrificar qualquer parte do aparelho.

CE 0120 : de acordo com a directiva europeia 93/42/CEE sobre os dispositivos medicais (organismo notificado n° 0120).

6. Características

	V200	V600	V1000
Depressão de entrada máxima (mbar)	600	800	1000
Escala de depressão (vacuómetro)	0 / - 200 mb	0 / - 600 mb	0 / - 1000 mb
Precisão (em % de toda a escala do vacuómetro)	1,6	1,6	1,6
Caudal máximo (L/min)	70	70	70
Dimensões (mm)	255 x 80 x 110	255 x 80 x 110	255 x 80 x 110
Massa (g)	570	500	500
Temperatura de armazenamento (°C)	- 20 a + 45	- 20 a + 45	- 20 a + 45
Temperatura de funcionamento (°C)	20 a + 40	- 20 a + 40	20 a + 40

V200 - V600 - V1000

GR

Ο ρυθμιστής κενού επιτρέπει την ακριβή ρύθμιση της αρνητικής πίεσης σε αγωγό κενού του νοσοκομείου.

Η αρνητική πίεση μπορεί να ρυθμιστεί
- από 0 έως - 200 mbars με τον **V200**.
- από 0 έως - 600 mbars με τον **V600**.
- από 0 έως - 1000 mbars με τον **V1000**.

1. Συναρμολόγηση και χρήση των ρυθμιστών

Συναρμολόγηση

Συνδέστε τη συσκευή (**V200 - V600 - V1000**) με το στόμιο εισόδου κενού. Για τη διαδικασία αυτή (πρβ I) :
- 1 - Σπρώξτε μέχρι τέρμα (εγκοπή σε εγκοπή)
- 2 - Γυρίστε προς τα δεξιά όσο να παίρνει.
- 3 - Τραβήξτε το κονδυλωτό ροδάκι A που ασφαλίζει.
- 4 - Τοποθετείστε κάθετα τη συσκευή.
- 5 - Αφήστε ελεύθερο το κονδυλωτό ροδάκι A. Δοκιμάστε αν έχει ασφαλίσει κανονικά τραβώντας χωρίς βία.

Ελέγξτε ότι δεν υπάρχει λάδι στο μέρος της σύνδεσης. Συνδέστε την έξοδο του ρυθμιστή με τη συσκευή χρήσης.

Παρατήρηση :

Αν διαθέτετε μοντέλο χωρίς σύνδεση εισόδου, μπορείτε να χρησιμοποιείτε μόνο τυποποιημένες συνδέσεις σύμφωνα με τους ισχύοντες κανονισμούς στη χώρα χρήσης και να ακολουθήσετε κατά γράμμα τις παρακάτω οδηγίες :

Για να συναρμολογήσετε αυτή τη σύνδεση εισόδου, ελέγξτε αν υπάρχει φίλτρο μέσα στο σώμα. Στη συνέχεια τοποθετήστε το νάιλον παρέμβυσμα μέσα στην είσοδο του σώματος και βάλτε μερικές σταγόνες **LOCTITE OLEOETANCHE 542** στο σπείρωμα του παρεμβλήματος του σώματος (4). Βιδώστε τη σύνδεση που αντιστοιχεί στο κενό πάνω στο σώμα (ροπή σφιξίματος : **20N.m**). Εκτελέστε μια δοκιμή στεγανότητας.

Χρήση

Έναρξη λειτουργίας : Σπρώξτε το πλαϊνό πράσινο κουμπί (1) (από τα αριστερά προς τα δεξιά)

Παύση λειτουργίας : Σπρώξτε το πλαϊνό γκρι κουμπί (2) (από τα δεξιά προς τα αριστερά). Το κύκλωμα ασθενή τοποθετείται στην ατμοσφαιρική πίεση.

Το κεντρικό κουμπί χρησιμεύει για τη ρύθμιση της τιμής της αρνητικής πίεσης η οποία εμφανίζεται στο μετρητή κενού (η βελόνα γυρίζει με την ίδια φορά όπως το κουμπί). Απεμπλέκεται στην τιμή της υψηλότερης αρνητικής πίεσης.

Προφύλαξη : Κάθε φορά που τη χρησιμοποιείτε να σιγουρεύεστε ότι η αρνητική πίεση είναι τελείως σταθερή μετά από τη ρύθμιση (μηδέν ροή). Η συσκευή πρέπει να τίθεται υποχρεωτικά εκτός λειτουργίας αν δεν χρησιμοποιείται. Μη χρησιμοποιείτε τις συσκευές **V200 - V600 - V1000** για να εξαλείφετε τα αναισθητικά αέρια.

2. Καθαρισμός / Απολύμανση

Καθαρίζετε με σαπουνόνερο και ξεπλένετε με καθαρό νερό. Μην χρησιμοποιείτε λειαντικά.

Απολυμαίνετε με διάλυμα οινοπνεύματος (σπρέι ή μάλλινα πανάκια).

3. Συντήρηση και διατήρηση σε κατάσταση λειτουργίας

Καθημερινή συντήρηση από το χρήστη :
- Αλλαγή του φίλτρου από αφρολέξ όταν ρυπανθεί. Η απόρριψη των αναλώσιμων πρέπει να πραγματοποιείται ακολουθώντας τα σχετικά δίκτυα του νοσοκομείου.
- Αλλαγή του βακτηριολογικού φίλτρου κάθε 2 - 4 ημέρες (ανάλογα με τη χρήση) και συστηματικά μεταξύ δύο ασθενών. Το φίλτρο αυτό βρίσκεται ακριβώς πάνω από το φίλτρο αφρολέξ. Η αλλαγή του είναι εύκολη (αφαιρείτε την πλαστική γρίλια, αντικαθιστάτε το παλιό φίλτρο με καινούργιο και ξανατοποθετείτε με απλή πίεση στη θέση της τη γρίλια)
- Αποστείρωση μόνο της φιάλης με ατμό στους 134 °C μετά από κάθε χρήση.

Συντήρηση από τον τεχνικό (1 φορά το χρόνο) :
- Λίπανση του διανομέα Έναρξη λειτουργίας/Παύση λειτουργίας με λάδι VOLTALEF.
- Αλλαγή των 3 δακτυλίων στεγανότητας του διανομέα Έναρξη λειτουργίας/Παύση λειτουργίας και του παρεμβύσματος της φιάλης.

Διατήρηση σε κατάσταση λειτουργίας (βλέπε βιβλιαράκι συντήρησης που αντιστοιχεί στο προϊόν)

Η διαδικασία αυτή πρέπει να εκτελείται από τις υπηρεσίες μας ή από τα εξουσιοδοτημένα μας κέντρα επισκευών.

Η περιοδικότητα του ελέγχου αυτού εξαρτάται ουσιαστικά από τη χρήση της συσκευής (εντατική, κανονική, περιστασιακή). Πρέπει να μελετάται από τον υπεύθυνο του τμήματος πωλήσεων σε συνεννόηση με το χρήστη. **Σε καμία περίπτωση δεν πρέπει να υπερβαίνει τα 5 χρόνια.**

Σε περίπτωση προβλήματος λειτουργίας ή τυχαίας βλάβης στείλτε τη συσκευή για σέρβις.

Χρησιμοποιείτε αποκλειστικά και μόνο γνήσια ανταλλακτικά που παρέχονται από την Taema.

Εφεδρικά ανταλλακτικά :

Μετρητής κενού για τον **V200** / Μετρητής κενού για τον **V600**
Μετρητής κενού για τον **V1000** / Φιάλη
Φίλτρο αφρολέξ (x 30) / Σετ 100 βακτηριολογικών φίλτρων.

4. Προδιαγραφές και Κανονισμοί

Ιατρικές αναπνευστικές συσκευές NF EN ΔΟΤ 10 079-3
Τυποποιημένες συνδέσεις : NFS 90 116 ή άλλες εθνικές προδιαγραφές
Σωλήνες χαμηλής πίεσης : PrEN 739
Ευρωπαϊκή οδηγία 93/42/ΕΟΚ σχετικά με τις ιατρικές συσκευές

5. Σύμβολα

◯ : Ρύθμιση της αρνητικής πίεσης.

⚠ : Συμβουλεύεστε το ενημερωτικό υλικό που συνοδεύει τη συσκευή.

⊘ : Μη λιπαίνετε κανένα μέρος της συσκευής.

CE 0120 : Συμμόρφωση με την οδηγία 93/42/ΕΟΚ σχετικά με τις ιατρικές συσκευές (υπ'αριθμόν 0120 αρμόδιος οργανισμός)

6. Χαρακτηριστικά

	V200	V600	V1000
Μέγιστη αρνητική πίεση εισόδου (mbar)	600	800	1000
Κλίμακα αρνητικής πίεσης (μετρητής κενού)	0 / - 200 mb	0 / - 600 mb	0 / - 1000 mb
Ακρίβεια (σε % επί της πλήρους κλίμακος του μετρητή κενού)	1,6	1,6	1,6
Μέγιστη ροή (L/min)	70	70	70
Διαστάσεις (mm)	255 x 80 x 110	255 x 80 x 110	255 x 80 x 110
Μάζα (γραμ.)	570	500	500
Θερμοκρασία αποθήκευσης (°C)	- 20 έως + 45	- 20 έως + 45	- 20 έως + 45
Θερμοκρασία λειτουργίας (°C)	- 20 έως + 40	- 20 έως + 40	- 20 έως + 40

I

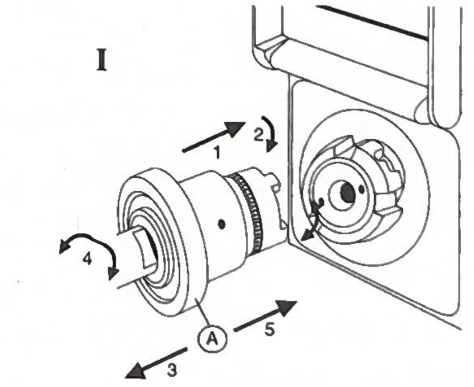

V200 - V600 - V1000

F

Le régulateur de vide permet la régulation précise d'une dépression à partir d'une canalisation de vide de l'hôpital.
La dépression est réglable
- de 0 à - 200 mbars avec V200
- de 0 à - 600 mbars avec V600
- de 0 à - 1000 mbars avec V1000

1. Montage et utilisation des régulateurs

Montage
Brancher l'appareil (V200, V600 ou V1000) sur la prise de vide, pour cela (cf I)
- 1 - Pousser à fond (crans dans crans)
- 2 - Tourner vers la droite jusqu'à la butée
- 3 - Tirer la molette verrouillable A
- 4 - Positionner l'appareil verticalement
- 5 - Relâcher la molette A. Tester le verrouillage en tirant sans excès.

Vérifier qu'il n'y a pas de fuite au niveau de la connexion. Relier la sortie du régulateur à l'appareil d'utilisation.

Remarque
Si vous possédez la version sans raccord d'entrée, vous ne pouvez utiliser que des raccords normalisés suivant la réglementation en vigueur dans le pays d'utilisation et suivre scrupuleusement les instructions suivantes.
Pour monter ce raccord d'entrée, vérifier la présence du filtre dans le corps. Placer ensuite le joint nylon dans l'entrée du corps et mettre quelques gouttes de **LOCTITE OLEOETANCHE 542** sur le filetage de l'insert du corps (4). Visser le raccord correspondant au vide sur le corps (couple de serrage : **20 N.m**). Effectuer un test d'étanchéité.

Utilisation
Marche : Pousser le bouton vert latéral (1) (de la gauche vers la droite)
Arrêt : Pousser le bouton gris latéral (2) (de la droite vers la gauche). Le circuit patient est mis à la pression atmosphérique.
Le bouton central permet de régler la valeur de dépression qui s'affiche sur le vacuomètre (l'aiguille tourne dans le même sens que le bouton). Il débraye à la valeur de la dépression maximale.

Précaution : S'assurer à chaque utilisation que la dépression est parfaitement stable après réglage (à débit nul). L'appareil doit être obligatoirement mis à l'arrêt s'il est non utilisé. Ne pas utiliser les dispositifs V200, V600 ou V1000 pour éliminer les gaz anesthésiants.

2. Nettoyage / Désinfection

Nettoyage à l'eau savonneuse et rinçage à l'eau claire. Ne pas utiliser d'abrasifs.

Désinfection avec une solution à base d'alcool (spray ou lingettes).

3. Entretien / Maintenance

Entretien par l'utilisateur
- Changement du filtre mousse dès qu'il est souillé. L'élimination des consommables doit se faire en respectant les filières appropriées de l'hôpital.
- Changement du filtre bactériologique tous les 2 à 4 jours (selon l'utilisation) et systématiquement entre chaque patient. Ce filtre se situe juste au dessus du filtre mousse. Son changement est aisé (Ôter la grille plastique, puis remplacer le filtre par un nouveau et remettre en place la grille par simple pression).
- Stérilisation du bocal seul en phase vapeur à 134 °C après chaque utilisation.

Entretien par le technicien (une fois par an)
- Lubrification du distributeur Marche/Arrêt à l'huile VOLTALEF
- Changement des 3 bagues d'étanchéité du distributeur Marche/Arrêt et du joint du bocal

Maintenance (voir manuel de maintenance correspondant au produit)
Ce travail doit être effectué exclusivement par nos services ou nos réparateurs agréés.
La périodicité de cette vérification est essentiellement fonction de l'utilisation de l'appareil (intensive, normale, occasionnelle). Elle doit être étudiée par le responsable de la vente en accord avec l'utilisateur. **En aucun cas, elle ne dépassera 5 ans.**
En cas d'incident de fonctionnement ou de détérioration accidentelle, renvoyer l'appareil pour révision.
N'utiliser que des pièces d'origine fournies par **Taema**.

Pièces de rechange
Vacuomètre pour *V200* / Vacuomètre pour *V600*
Vacuomètre pour *V1000* / Bocal
Filtre mousse (x 30) / Lot de 100 filtres bactériologiques.

4. Normes et Réglementation

Appareils d'aspiration médicale : NF EN ISO 10 079-3
Raccords normalisés : NFS 90 116 ou autres normes nationales.
Tuyaux basse pression : PrEN 739
Directive européenne 93/42/CEE relative aux médicaux

5. Symboles

: Réglage de la dépression.

: Consulter les documents d'accompagnement.

: Ne graisser aucune partie de l'appareil.

CE 0120 Conformité à la directive européenne 93/42/CEE relative aux dispositifs médicaux (organisme notifié n° 0120).

6. Caractéristiques

	V200	*V600*	*V1000*
Dépression d'entrée maxi (mbar)	600	800	1000
Échelle de dépression (vacuomètre)	0 / - 200 mb	0 / - 600 mb	0 / - 1000 mb
Précision (en % de la pleine échelle du vacuomètre)	1,6	1,6	1,6
Débit maxi (L/min)	70	70	70
Dimensions (mm)	255 x 80 x 110	255 x 80 x 110	255 x 80 x 110
Masse (g)	570	600	500
Températures de stockage (°C)	- 20 à + 45	- 20 à + 45	- 20 à + 45
Températures de fonctionnement (°C)	- 20 à + 40	- 20 à + 40	- 20 à + 40

V200 - V600 - V1000

GB

The vacuum regulator permits the precise regulation of a depression from a hospital vacuum system.
The depression can be adjusted
- from 0 to -200 mbar with the *V200*
- from 0 to -600 mbar with the *V600*
- from 0 to -1000 mbar with the *V1000*

1. Fitting and using the regulators

Fitting
Connect the device (*V200, V600* or *V1000*) to the vacuum plug, as follows (see I)
- 1 - Push it right in (serrations interlocked).
- 2 - Turn to the right until the stop is reached.
- 3 - Pull the locking knob A.
- 4 - Place the device in the vertical position.
- 5 - Release the knob A. Test that it is securely locked by pulling it, but not excessively.

Check that the connection does not leak. Connect the regulator outlet to the device being used.

Remark
If you have the model without an inlet connector, you may only use standardised connectors in accordance with the regulations in force in the country, and you must respect the following instructions scrupulously.
To fit the inlet connector, check that there is a filter fitted to the body. Then fit the nylon seal onto the body inlet and apply several drops of **LOCTITE OLEOETANCHE 542** onto the thread of the body insert (4). Screw the corresponding vacuum connector onto the body (tightening torque: **20 Nm**). Carry out a leak test.

Use
Start: Press the green button on the side (1) (from left to right).
Stop: Press the grey button on the side (2) (from the right to the left). The patient circuit is now at atmospheric pressure.
The central button allows the depression value which is displayed on the vacuum gauge to be regulated (the needle turns in the same direction as the button). It is disconnected when the maximum depression value is reached.

Precaution: Ensure that the depression is completely stable after adjustment (at zero flow rate) every time that the device is used. The device must be stopped if it is not being used. Do not use the *V200, V600* or *V1000* devices to eliminate anaesthesia gases.

2. Cleaning - disinfecting

Clean with soapy water and rinse in clean water. Do not use abrasive products.

Disinfect with an alcohol based solution (spray or wipes).

3. Servicing - maintenance

Servicing by the user:
- Change the foam filter as soon as it is dirty. Consumables should be disposed of by the appropriate channels in the hospital.
- Change the bacteriological filter every 2 to 4 days (depending on intensity of use) and systematically between different patients. It is easy to change (remove the plastic grill, remove the old filter and fit a new one and push the plastic grill back into place).
- Only sterilise the flask in steam phase at 134 °C each time after use.

Servicing by the technician (annually):
- Lubricate the STOP/START distributor with VOLTALEF oil.
- Change the 3 sealing bushes on the STOP/START distributor and the flask seal.

Maintenance (see the corresponding maintenance manual for the product).
This work must only be carried out by approved technicians.
The frequency of this check depends essentially on how the device is used (intensively, normally or occasionally). It must be assessed by the Sales Manager together with the user. **Under no circumstances must this frequency exceed five years.**
In the event of operating problems or accidental damage, return the device for checking.
Only use original parts provided par **Taema**.
Spare parts:
Vacuum gauge for *V200* / vacuum gauge for *V600*
Vacuum gauge for *V1000* / Flask
Foam filter (x 30) / Pack of 100 bacteriological filters.

4. Standards and regulations

Medical aspiration devices: NF EN ISO 10 079-3.
Standardised connectors: NFS 90 116 or other national standards.
Low pressure tubes: PrEN 739.
European directive 93/42/CEE concerning medical devices.

5. Symbols

: depression regulation.

: consult the accompanying documents.

: do not grease any part of the device.

CE 0120 Conformity with the European directive 93/42/CEE concerning medical devices (approved organisation n° 0120).

6. Characteristics

	V200	*V600*	*V1000*
Max. inlet depression (mbar)	600	800	1000
Depression scale (vacuum gauge)	0 / - 200 mb	0 / - 600 mb	0 / - 1000 mb
Accuracy (as % of complete vacuum gauge scale)	1,6	1,6	1,6
Max. flow rate (l/min.)	70	70	70
Dimensions (mm)	255 x 80 x 110	255 x 80 x 110	255 x 80 x 110
Weight (g)	570	600	500
Storage temperature (°C)	- 20 to + 45	- 20 to + 45	- 20 to + 45
Operating temperature (°C)	- 20 to + 40	- 20 to + 40	- 20 to + 40

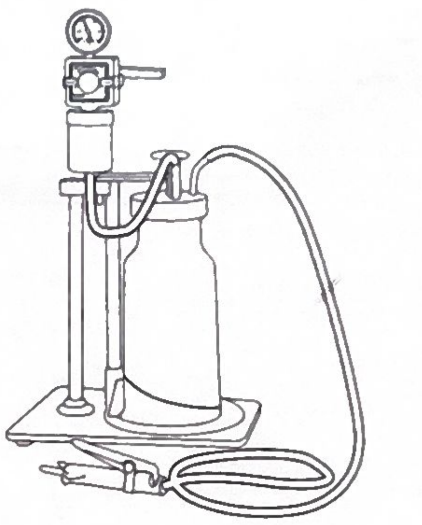

Taema
AIR LIQUIDE *Santé*

Taema est une activité d'AIR LIQUIDE *santé*

Taema S.A.
Parc de Haute Technologie
6 rue Georges Besse - CE 80
F - 92182 Antony CEDEX - FRANCE
Tel : 33 (0)1 40 96 66 00
Fax : 33 (0)1 40 96 67 00

V200 - V600 - V1000

D

Der Vakuumregler ermöglicht die präzise Regelung eines Unterdrucks ab einer Vakuumleitung des Krankenhauses.
Der Unterdruck ist einstellbar:
- von 0 bis -200 mbar mit *V200*
- von 0 bis -600 mbar mit *V600*
- von 0 bis -1000 mbar mit *V1000*

1. Montage und Verwendung der Regler

Montage
Das Gerät (*V200, V600* oder *V1000*) am Vakuumanschluss anschließen. Dazu (siehe I)
- 1 - Bis zum Anschlag drücken (Nocke für Nocke).
- 2 - Bis zum Anschlag nach rechts drehen.
- 3 - Den verriegelbaren Rändelknopf A ziehen.
- 4 - Das Gerät senkrecht stellen.
- 5 - Den Rändelknopf A loslassen. Die Verriegelung ohne zu starkes Ziehen prüfen.

Den Anschluss auf Leckage prüfen. Den Ausgang des Reglers mit dem Verwendungsgerät verbinden.

Anmerkung
Wenn Sie das Modell ohne Eingangsstutzen besitzen, können Sie nur nach den im Verwendungsland geltenden Vorschriften genormte Stutzen verwenden und müssen die nachstehenden Anweisungen genau beachten.
Für die Montage dieses Eingangsstutzens, sich vom Vorhandensein des Filters im Körper vergewissern. Dann die Nylon-Dichtung in den Eingang des Körpers setzen und das Gewinde des Körpereinsatzes (4) mit einigen Tropfen **LOCTITE OLEOETANCHE 542** bestreichen. Den dem Vakuum entsprechenden Stutzen am Körper anschrauben (Anzugsmoment: **20 Nm**). Auf Dichtheit prüfen.

Verwendung
Einschalten: Den seitlichen grünen Knopf (1) drücken (von links nach rechts).
Ausschalten: Den seitlichen grauen Knopf (2) drücken (von rechts nach links). Der Patientenkreislauf ist auf Luftdruck gesetzt.
Der mittlere Knopf ermöglicht die Einstellung des Unterdruckwerts, der auf dem Vakuummesser erscheint (die Nadel dreht sich in der gleichen Richtung wie der Knopf). Er stellt sich beim maximalen Unterdruckwert ab.

Vorsichtsmaßnahme: Sich bei jeder Verwendung vergewissern, ob der Unterdruck nach jeder Einstellung stabil ist (ohne Durchfluß). Das Gerät muß unbedingt abgeschaltet werden, wenn es nicht verwendet wird. Die Vorrichtungen *V200, V600* oder *V1000* nicht verwenden, um Betäubungsgase zu entfernen.

2. Reinigung / Desinfizierung

Reinigung mit Seifenwasser, und Abspülen mit Leitungswasser. Keine Scheuermittel verwenden.
Desinfizierung mit einer alkoholhaltigen Lösung (Spray oder Tücher).

3. Pflege / Wartung

Pflege durch den Verwender
- Den Schaumstofffilter auswechseln, sobald er schmutzig ist. Die Verbrauchsprodukte müssen unter Beachtung der im Krankenhaus geltenden Vorschriften entsorgt werden.
- Den bakteriologischen Filter alle 2 bis 4 Tage (je nach Gebrauch) und systematisch zwischen zwei Patienten auswechseln. Dieser Filter befindet sich unmittelbar über dem Schaumstofffilter. Er kann leicht ausgewechselt werden (das Plastikgitter abnehmen, den Filter gegen einen anderen auswechseln, und das Gitter einfach wieder aufdrücken).
- Sterilisierung des Behälters in Dampfphase bei 134°C nach jedem Gebrauch.

Pflege durch den Techniker (einmal jährlich)
- Schmierung des Ein-/Aus-Verteilers mit ÖL VOLTALEF

Wartung (siehe das dem Produkt entsprechende Wartungshandbuch):
Diese Arbeit darf nur von unseren Services oder unseren zugelassenen Reparateuren durchgeführt werden.
Die Häufigkeit dieser Inspektion ist hauptsächlich abhängig vom Gebrauch des Geräts (intensiv, normal, gelegentlich). Sie mu vom Verkäufer gemeinsam mit dem Verwender festgelegt werden. **In jedem Fall mu sie vor 5 Jahren erfolgen.** Bei einer Betriebsstörung oder einer unbeabsichtigten Beschädigung, das Gerät zur Revision zurückschicken.
Nur von **Taema** gelieferte Original-Ersatzteile verwenden.

Ersatzteile:
Vakuummesser für *V200* / Vakuummesser für *V600*.
Vakuummesser für *V1000* / Behälter.
Schaumstofffilter (x30) / 100 bakteriologische Filter

4. Normen und Vorschriften

Medizinische Atmungsgeräte: NF EN ISO 10 079-3
Genormte Stutzen: NF S 90 116 oder andere nationale Normen
Niedrigdruckschläuche: PrEN 739
Europäische Richtlinie 93/42/CEE bezüglich medizinischer Vorrichtungen.

5. Symbole

: Einstellung des Unterdrucks.

: Die Begleitunterlagen durchlesen.

: Keinen Teil des Geräts schmieren.

CE 0120 : Übereinstimmung mit der Europäischen Richtlinie 93/42/CEE bezüglich medizinischer Vorrichtungen (notifizierter Organismus Nr. 0120)

6. Technische Daten

	V200	*V600*	*V1000*
Max. Eingangs-Unterdruck (mbar)	600	800	1000
Unterdruckskala (Vakuummesser)	0 / - 200 mb	0 / - 600 mb	0 / - 1000 mb
Präzision (in % der Skala des Vakuum-messers)	1,6	1,6	1,6
Max. Durchfluß (l/min)	70	70	70
Abmessungen (mm)	255 x 80 x 110	255 x 80 x 110	255 x 80 x 110
Gewicht (g)	570	600	500
Lagertemperatur (°C)	- 20 à + 45	- 20 à + 45	- 20 à + 45
[illegible]	- 20 à + 40	- 20 à + 40	- 20 à + 40

V200 - V600 - V1000

NL

Met de vacuümregelaar kan in het ziekenhuis de onderdruk vanaf een vacuümleiding nauwkeurig afgesteld worden.
De onderdruk is als volgt af te stellen:
- tussen 0 en -200 mbar met de *V200*
- tussen 0 en -600 mbar met de *V600*
- tussen 0 en -1000 mbar met de *V1000*

1. Montage en gebruik van de regelaars

Montage:
Sluit het apparaat (*V200, V600* of *V1000*) aan op de vacuümaansluiting, ga hiervoor als volgt te werk (zie I):
- 1 - Stevig indrukken (inkeping in inkeping).
- 2 - Naar rechts draaien tot de aanslag.
- 3 - Trek aan de vergrendelbare geribbelde knop A.
- 4 - Plaats het apparaat vertikaal.
- 5 - Laat de geribbelde knop A los. Test de vergrendeling door hier rustig aan te trekken.

Controleer of de aansluiting niet lekt. Sluit de uitgang van de regelaar aan op het te gebruiken apparaat.

Opmerking:
Indien u de versie zonder inlaatkoppelstuk heeft, dient u verplicht een volgens de in het betreffende land vigerende regelgeving genormaliseerd koppelstuk te gebruiken en de navolgende instructies nauwgezet te volgen:
Controleer voor het monteren van dit inlaatkoppelstuk of er een filter in de behuizing aanwezig is. Plaats vervolgens de nylon pakking in de inlaat van de behuizing en doe enkele druppels **LOCTITE OLIOETANCHE 542** op de schroefdraad van de las van de behuizing (4). Schroef het vacuümkoppelstuk op de behuizing vast (spankoppel : **20 N.m**). Voer een waterdichtheidstest uit.

Gebruik
Aan: Draai de groene zijknop (1) (van links naar rechts).
Uit: Draai de grijze zijknop (2) (van rechts naar links). In het patiëntencircuit heerst nu luchtdruk.
Met de middenknop kan de onderdruk afgesteld worden, die op de vacuümmeter aangegeven wordt (de wijzer draait in dezelfde richting als de knop). Deze knop kan niet verder gedraaid worden dan tot de maximale onderdrukwaarde.

Voorzorgsmaatregel: Zorg ervoor dat bij ieder gebruik de onderdruk volkomen stabiel is na afstelling (bij een capaciteit van 0). Het apparaat altijd uitschakelen wanneer het niet gebruikt wordt. Gebruik de voorzieningen *V200, V600* of *V1000* niet voor het afvoeren van verdovende gassen.

2. Reiniging / ontsmetting

Reinigen met zeepwater en met water afspoelen. Geen schuurmiddelen gebruiken.

Ontsmetten met een alcoholoplossing (spray of wattenstaafjes).

3. Onderhoud / Behandeling

Onderhoud door de gebruiker:
- Vervang het schuimrubberen filter zodra dit vuil is. Het wegwerpen van de verbruiksartikelen dient op de in het ziekenhuis voorgeschreven wijze te gebeuren.
- Vervang het bacteriefilter iedere 2 tot 4 dagen (afhankelijk van het gebruik) en systematisch na iedere patiënt. Dit filter bevindt zich net boven het schuimrubberen filter. Vervanging is eenvoudig (Verwijder het kunststoffen rooster, vervang het oude filter door een nieuwe en druk het rooster weer op zijn plaats).
- Steriliseer na ieder gebruik alleen de fles door middel van stoom op 134 °C.

Onderhoud door de monteur (één keer per jaar):
- Smering van de Aan/Uit verdeler met VOLTALEF olie.
- Vervanging van de drie afdichtingen van de Aan/Uit-verdeler en van de pakking van

Onderhoud (zie de onderhoudshandleiding van het betreffende product).
Deze controle mag uitsluitend door onze diensten en onze erkende reparateurs uitgevoerd worden. De regelmaat waarmee deze controle plaatsvindt, hangt voornamelijk af van het gebruik van het apparaat (intensief, normaal, af en toe). De controle dient bepaald te worden door het hoofd van de verkoopafdeling in overeenstemming met de gebruiker. **Deze moet minstens 1 keer in de vijf jaar worden uitgevoerd.** Stuur het apparaat voor een beurt op in geval van functiestoornissen of beschadigingen.
Gebruik uitsluitend originele, door **Taema** geleverde onderdelen.

Reserve-onderdelen:
Vacuümmeter voor *V200* / Vacuümmeter voor *V600*
Vacuümmeter voor *V1000* / Fles.
Schuimrubberen filter (x30) / Set van 100 bacteriefilters.

4. Normen en regelgeving

Medische ademhalingsapparatuur: NF EN ISO 10 079-3
Genormaliseerde koppelstukken. NFS 90 116 of andere nationale normen.
Lagedrukslang. PrEN 739.
Europese richtlijn 93/42/EEG betreffende medische voorzieningen.

5. Symbolen

: Afstelling onderdruk.

: Raadpleeg de bijbehorende documenten.

: Geen enkel onderdeel van het apparaat dient gesmeerd te worden.

CE 0120 : Voldoet aan de Europese richtlijn 93/42/EEG betreffende medische voorzieningen (aangemelde organisme. Nr. 0120).

6. Eigenschappen

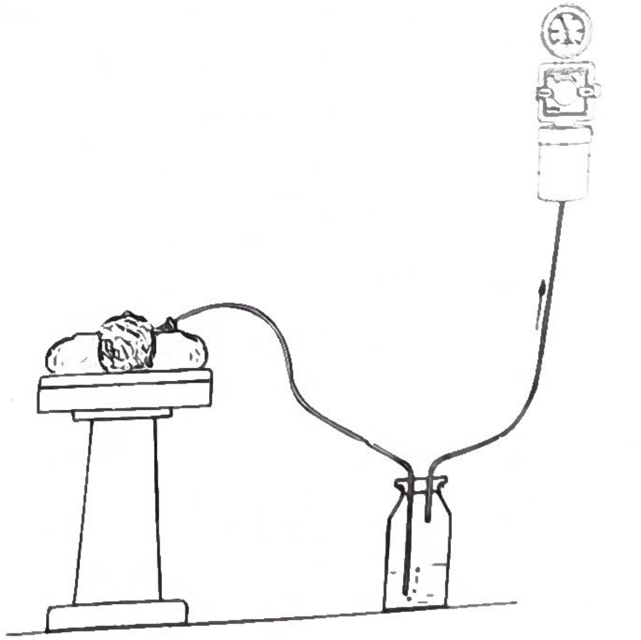	V200	*V600*	*V1000*
Maximale inlaatonderdruk (mbar)	600	800	1000
Onderdrukschaal (vacuümmeter)	0 / - 200 mb	0 / - 600 mb	0 / - 1000 mb
Precisie (in procenten van de volledige schaal van de vacuümmeter)	1,6	1,6	1,6
Maximum vermogen (l/min)	70	70	70
Afmetingen (mm)	255 x 80 x 110	255 x 80 x 110	255 x 80 x 110
Massa (g)	570	600	500
Bewaartemperatuur (°C)	tussen -20 en +45	tussen -20 en +45	tussen -20 en +45
Werkingstemperatuur (°C)	tussen -20 en +40	tussen -20 en +40	tussen -20 en +40